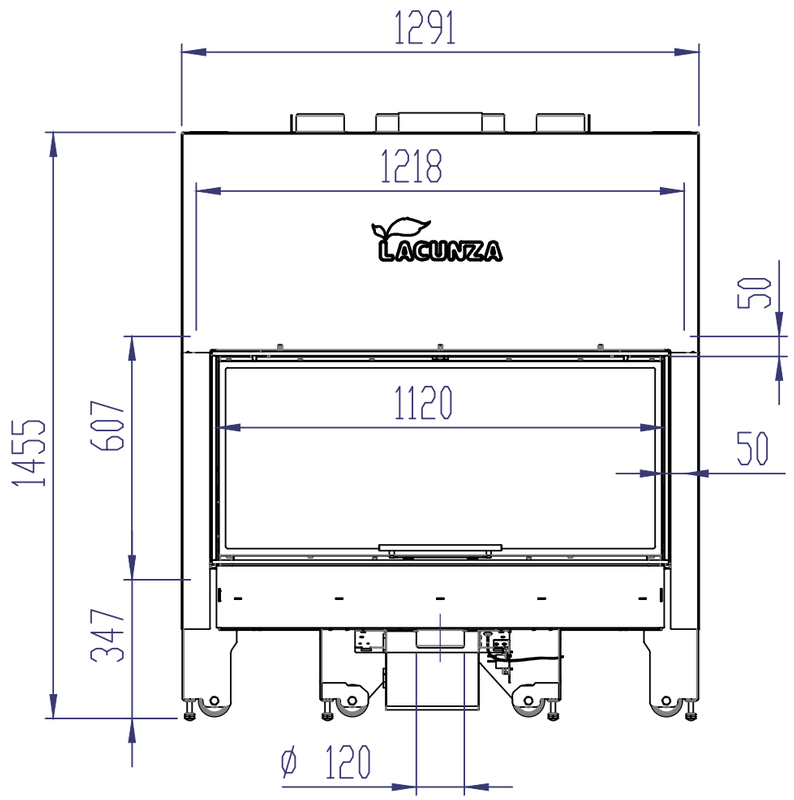
1291
1218
LACUNZA
50
1120
50
1455
607
347
ø 120

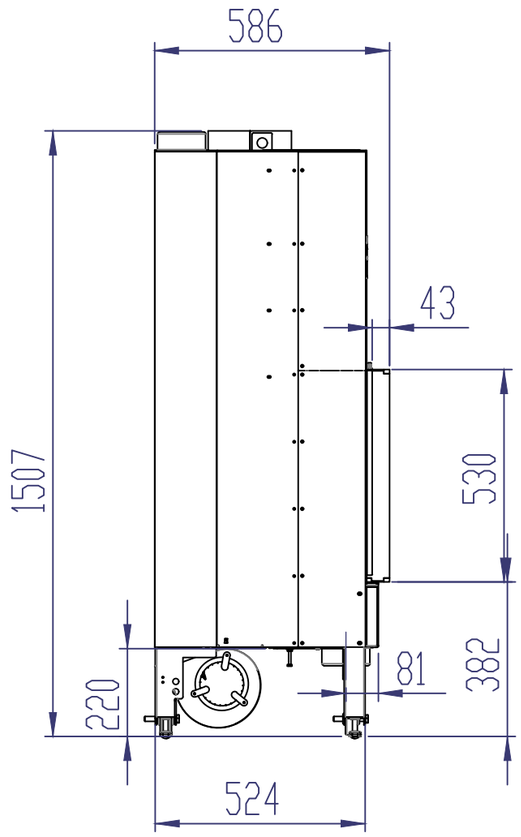
586
43
1507
530
81
382
220
524

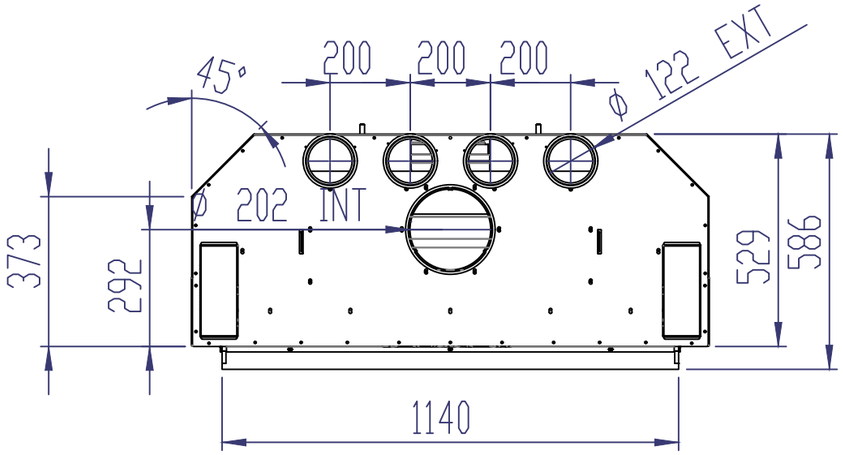
45°
200
200
200
ø 122 EXT
ø 202 INT
373
292
529
586
1140

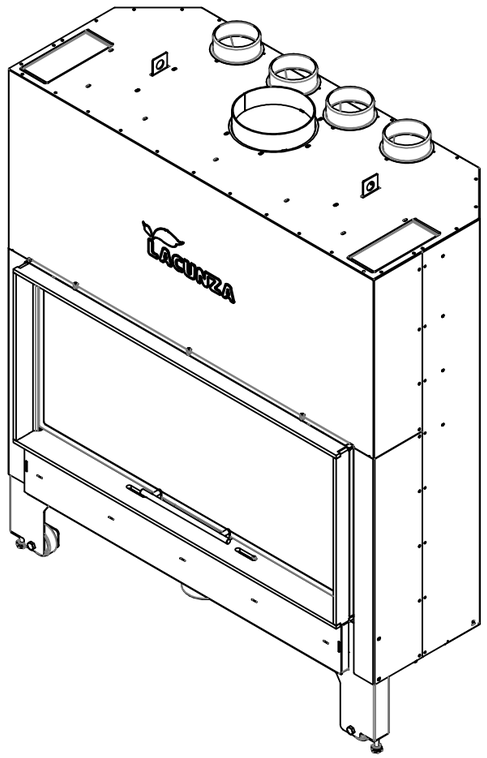
LACUNZA